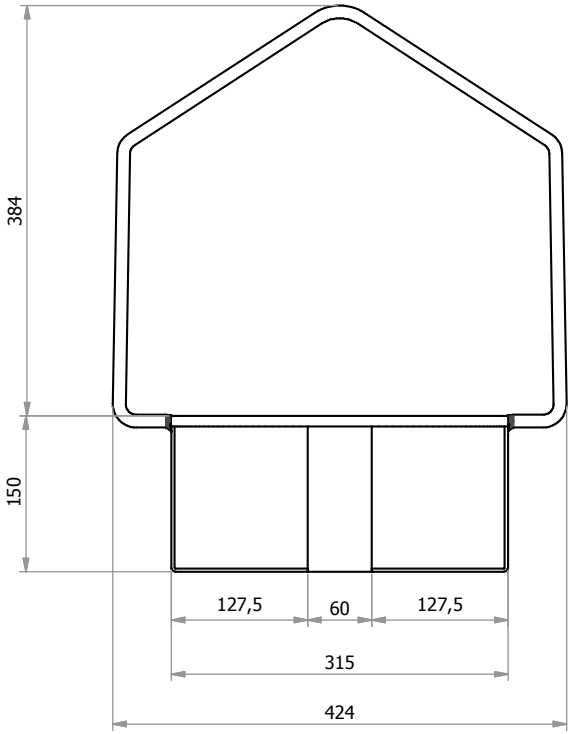

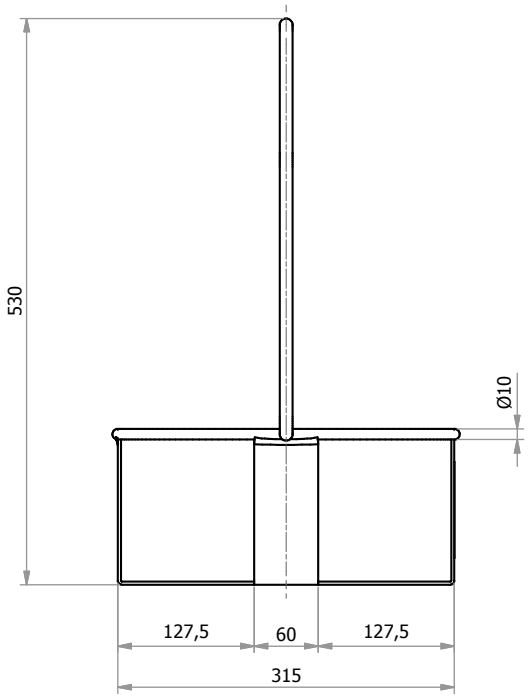

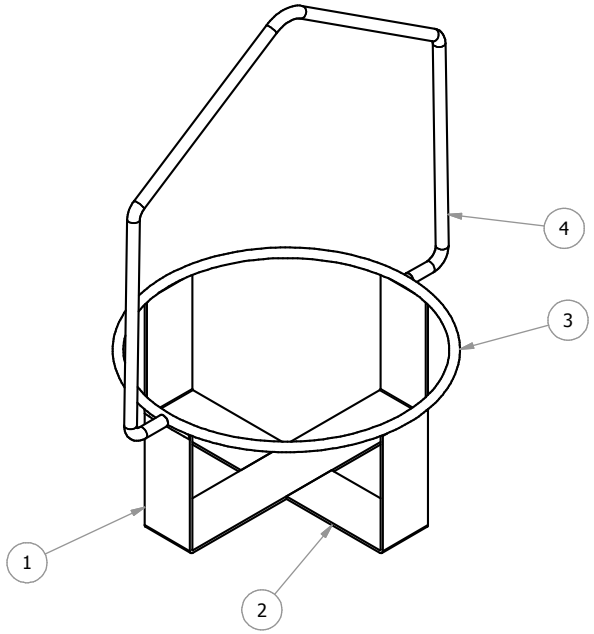

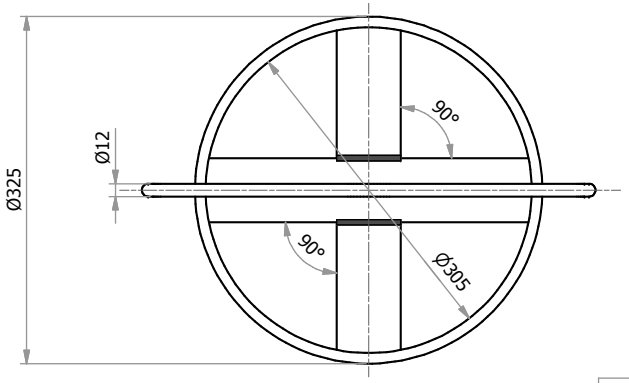

N°	CODICE	DESCRIZIONE	MATERIALE	Q.TÀ
4	11-04	Gancio per sollevamento	S 235 JR (Fe 360 B)	1
3	11-01	Anello per portasecchio	S 235 JR (Fe 360 B)	1
2	11-03	Piastra per portasecchio Cod.11	S 235 JR (Fe 360 B)	2
1	11-02	Base per portasecchio	S 235 JR (Fe 360 B)	1

N°	Data	Modifica	Eseguito da

C.S.C. s.r.l.
ATTREZZATURE PER LA SICUREZZA
Via Europa, 1 - 42015 Correggio (Reggio Emilia) Italia
Tel. +39 0522 732009 - Fax. +39 0522 732059
www.cscedilizia.com

Cliente:
N° Commessa
N° Sezione
Sostituisce il:
Sostituito dal:

Dimensioni lineari non tollerate seguire tolleranze generali UNI-ISO 2768 - v
Dimensioni lineari di smussi e raccordi non tollerate seguire tolleranze generali UNI-ISO 2768 - v
Dimensioni angolari non tollerate seguire tolleranze generali UNI-ISO 2768 - v

Scala: 1:5
Note:
Disegnato da: H.D.
Data: 29/08/12
Verificato da: E.B.
Materiale: S 235 JR (Fe 360 B)
Trattamento: Zincatura a freddo
Peso kg. 3,12 kg
n° Pezzi:
Descrizione: Portasecchio ad 1 modulo
Codice: 11

Proprieta' riservata - Riproduzione Vietata - La ditta tutela i propri diritti a termine di Legge